## カトラリーセットバンブータイプ（2 点）【ケース】

●クライアント：
●営業担当：
●制作担当：
●受注番号：
●納期：2024 年 00 月 00 日
●ロット：
●デザインサイズ：W000mm
●刷り色：1C
●刷り位置：図参照
版下原寸サイズ

### シルク用

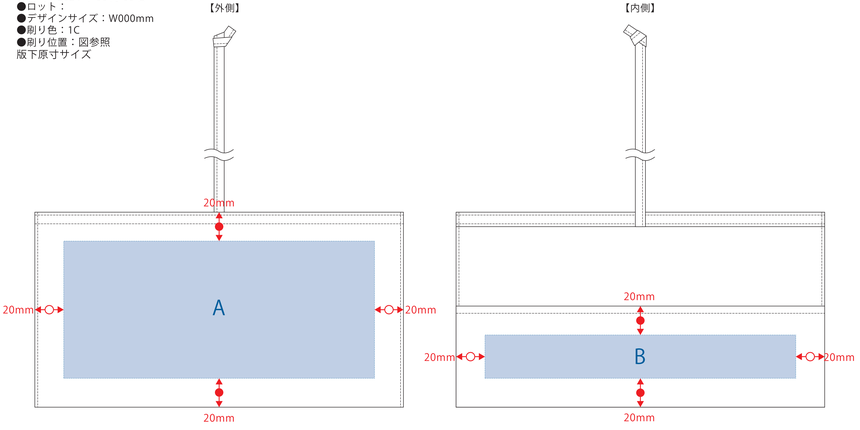


デザインスペース：A ／ W215×H95（mm）、B ／ W215×H30（mm）
■シルク印刷 最大範囲：A ／ W215×H95（mm）
B ／ W215×H30（mm）

### インクジェット用

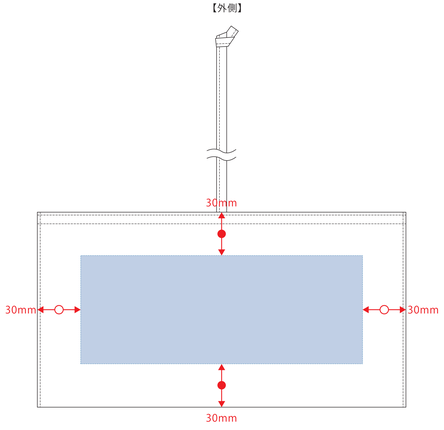


デザインスペース：W195×H75（mm）
■インクジェット　最大範囲：W195 x H75(mm)

### 熱転写用

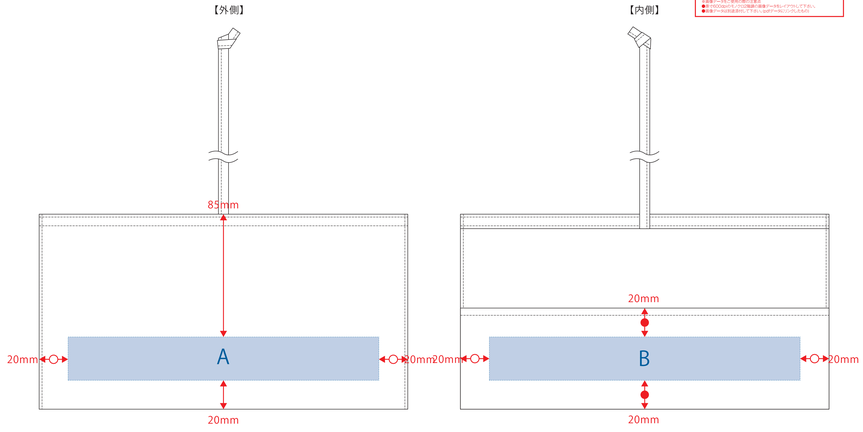


デザインスペース：A ／ W215×H30(mm)（mm）、B ／ W215×H30（mm）
■熱転写印刷　最大範囲：A/W215×H30(mm)
B/W215×H30(mm)

## カトラリーセットバンブータイプ（2 点）【カトラリー】

●クライアント：
●営業担当：
●制作担当：
●受注番号：
●納期：2024 年 00 月 00 日
●ロット：
●デザインサイズ：W000mm
●刷り色：1C
●刷り位置：図参照
版下原寸サイズ

### スプーン

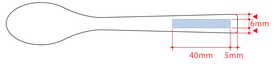


■デザインスペース：W40×H6(mm)
パッド印刷　最大範囲：W40×H6(mm)

### 箸

■デザインスペース：W40×H3(mm)
パッド印刷　最大範囲：W40×H3(mm)