キャンバストート（M）インナーポケット付

●クライアント：
●営業担当：
●制作担当：
●受注番号：
●納期：2023年00月00日
●ロット：
●デザインサイズ：W000mm
●刷り色：1C
●刷り位置：図参照
版下原寸サイズ

制作上の注意点
●デザインサイズ/レイアウトの状態での寸法をご記入下さい。
●刷り色:PANTONE または DIC のチップでご指定下さい。(フルカラーは指定不要)
※黒:白:金:銀はチップでのご指定はできません。
※刷り色が白の場合、黒でレイアウトし、
指示事項／刷り色の部分に「白」とご記入下さい。
●刷り位置:寸法線はレイアウト位置に合わせて調整して下さい。

●プリントは点線部分、網掛けの刷り範囲 以内にお願い致します。
(ベースの材質、又はデザインによりベタ面が多い場合、縁が縮かい場合等、調整が必要な場合がございます。)
●縁かい文字などは素材の関係上かすれたり、つぶれてしまう場合がございます。
●ベース素材のカラーにより、印刷色の仕上りが若干変わる場合がございます。

※画像データをご使用の際の注意点
●原寸600dpiのモノクロ2階調の画像データをレイアウトして下さい。
●画像データは別途添付して下さい。(pdfデータにリンクしたもの)

シルク(通常範囲)用

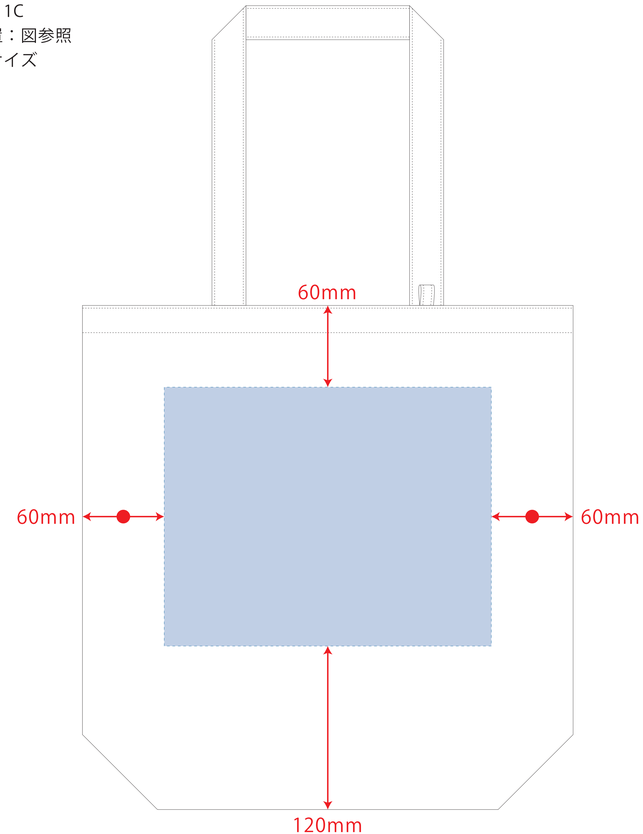

※内ポケット有(内ポケットが付いている側は印刷不可)
※ナチュラルのみエコマーク有り(内側)
デザインスペース：W240×H190（mm）
■シルク印刷（通常範囲） 最大範囲：W240×H190（mm）

インクジェット用

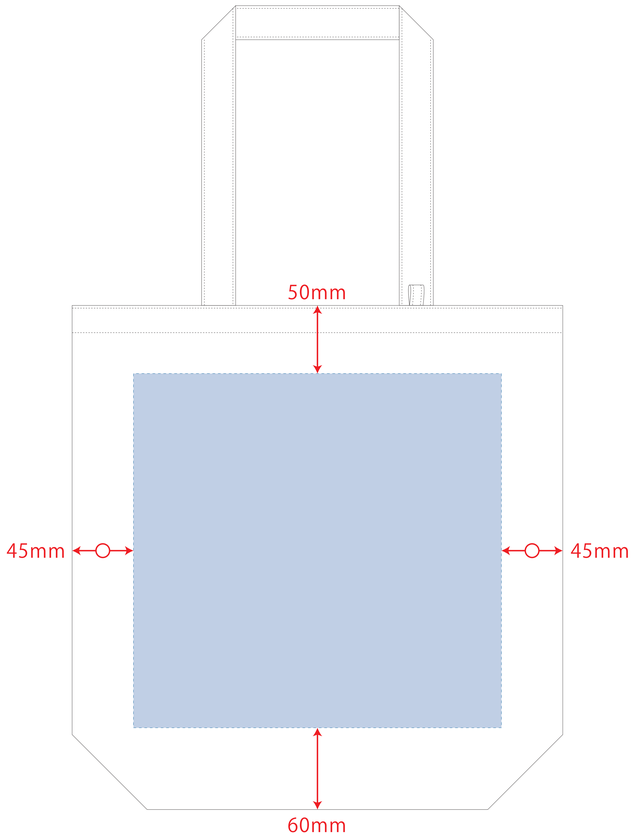

※内ポケット有(内ポケットが付いている側は印刷不可)
※ナチュラルのみエコマーク有り(内側)
デザインスペース：W270×H260（mm）
■インクジェット 最大範囲：W270×H260（mm）

シルク(Lサイズ)・熱転写用

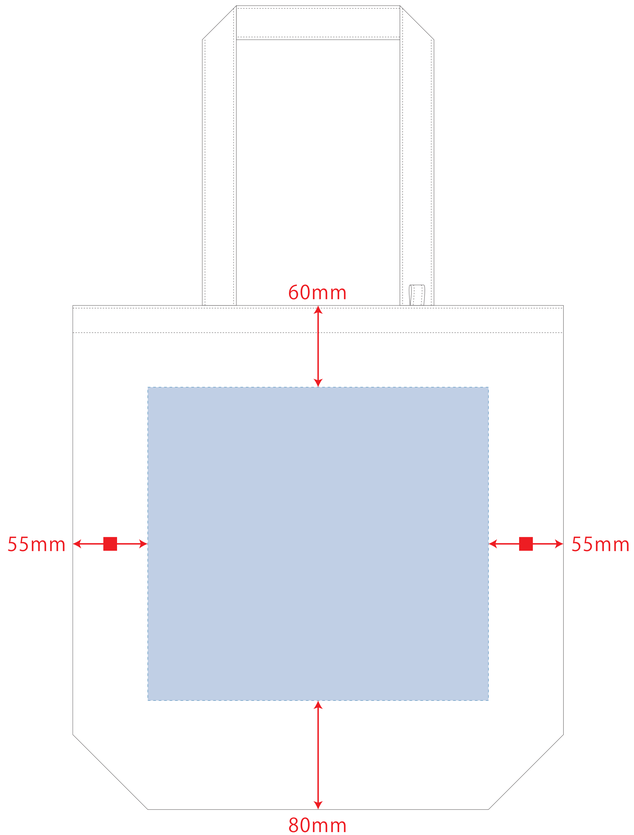

※内ポケット有(内ポケットが付いている側は印刷不可)
※ナチュラルのみエコマーク有り(内側)
デザインスペース：W250×H230（mm）
■シルク印刷（Lサイズ） 最大範囲：W250×H230（mm）
■熱転写印刷 最大範囲：W250×H230（mm）