コットンバッグ（L）

●クライアント：
●営業担当：
●制作担当：
●受注番号：
●納期：2024 年 00 月 00 日
●ロット：
●デザインサイズ：W000mm
●刷り色：1C
●刷り位置：図参照
版下原寸サイズ

シルク（通常範囲）用

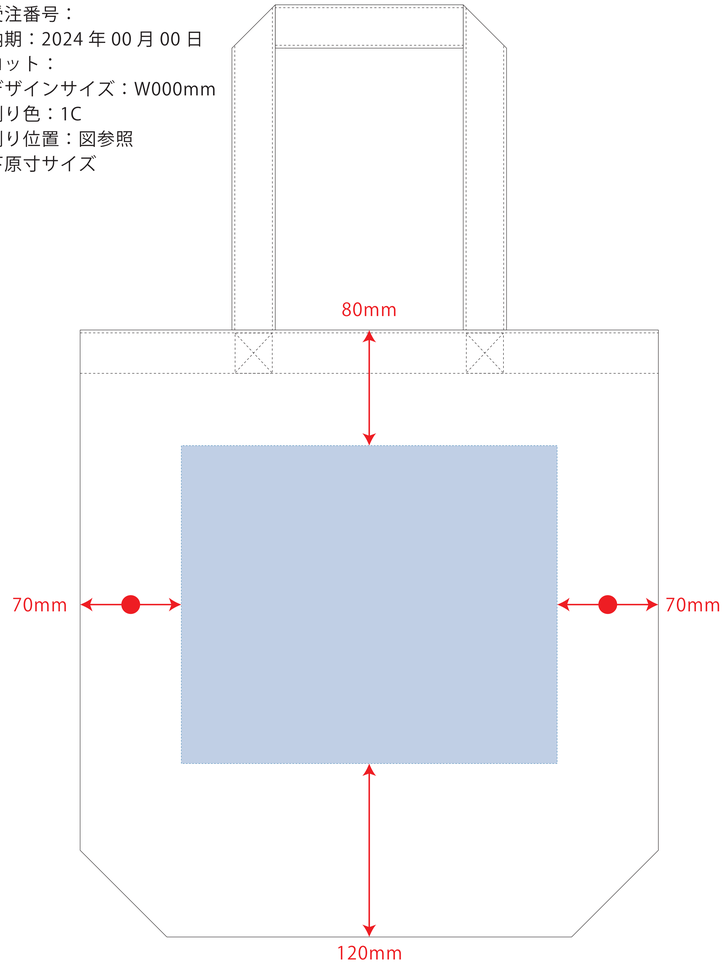

※ナチュラルのみエコマーク有り (内側)
デザインスペース：W260×H220（mm）
■シルク印刷（通常範囲）最大範囲：W250×H220（mm）

インクジェット用

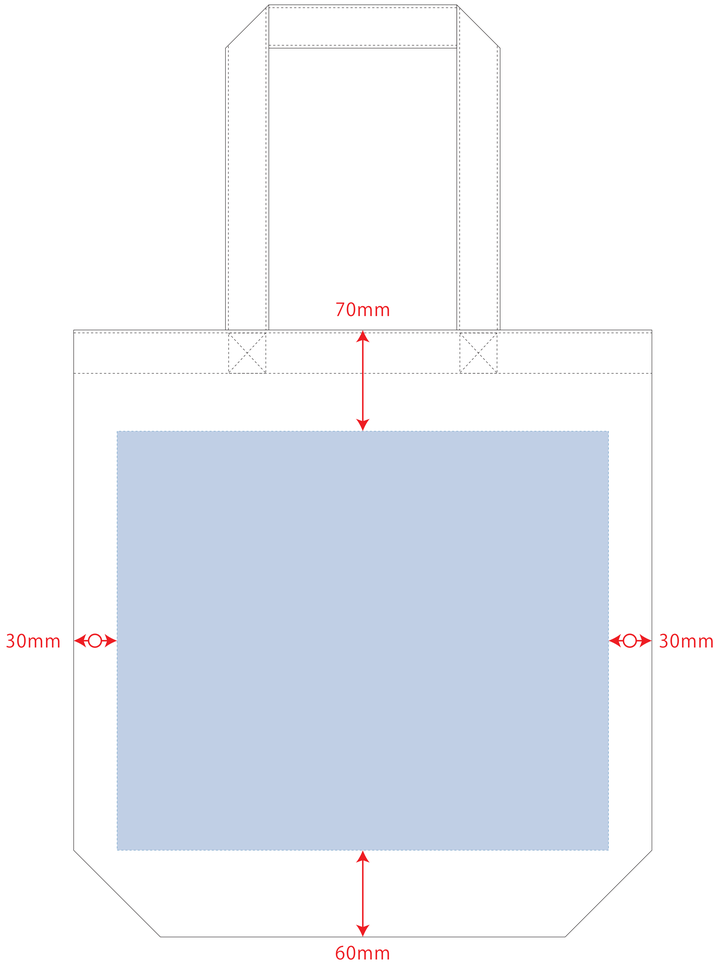

※ナチュラルのみエコマーク有り (内側)
デザインスペース：W340×H290（mm）
■インクジェット印刷 最大範囲：W340×H290（mm）

シルク（L サイズ）・熱転写用

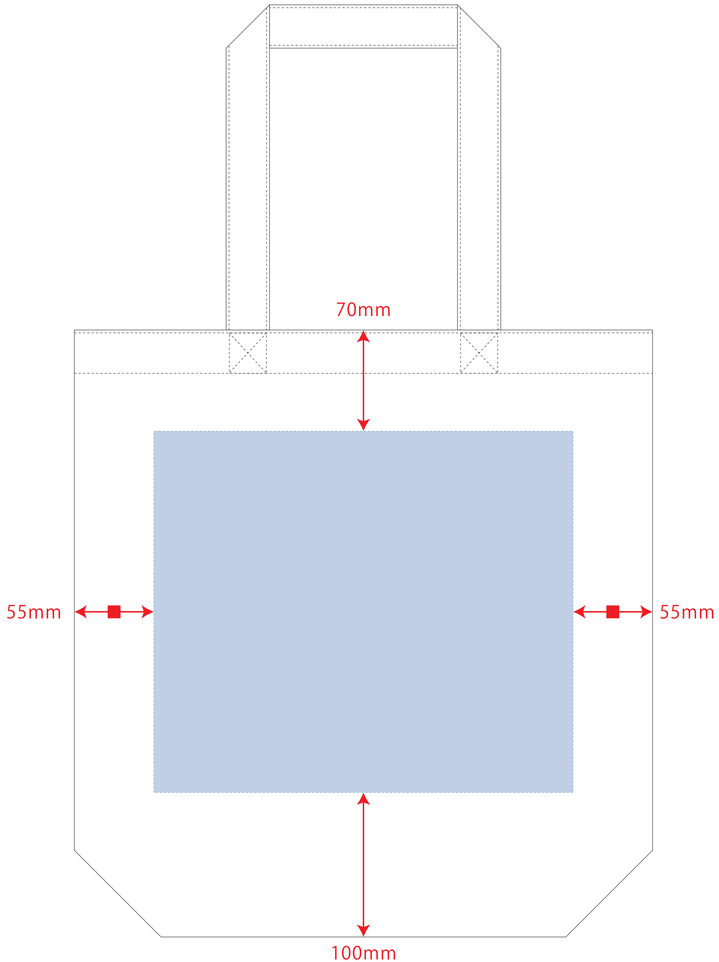

※ナチュラルのみエコマーク有り (内側)
デザインスペース：W290×H250（mm）
■シルク印刷（L サイズ）最大範囲：W290×H250（mm）
■熱転写印刷 最大範囲：W290×H250（mm）

制作上の注意点
●デザインサイズレイアウトの状態での仕法をご記入下さい。
●刷り色PANTONEまたはDICのチップでご指定下さい（フルカラーは指定不要）
※黒白 金 銀はチップでのご指定はできません。
※刷り色が3Cの場合、黒でレイアウト。
※指定無しの、刷り色の指示のない方はご記入下さい。
●刷り位置：寸法線はレイアウト位置にあわせて調整して下さい。
●プリントは直接部分、網掛けの刷り範囲箇所にお願い致します。
パースのお試、又はデザインによりベタ面が多い場合、縁が細かい場合等、調整が必要な場合がございます。
●細かい文字などは素材の関係上かすれたり、つぶれてしまう場合がございます。
●ベース素材のカラーによりご印刷色のお上り状態で字間が広場合がございます。

※画像データを使用の際の注意点
●原寸600dpiモノクロ2階調の画像データをレイアウトして下さい。
●画像データは別途送付して下さい。psdデータ化(フリーズしたもの)