コットンバッグ（M）

●クライアント：
●営業担当：
●制作担当：
●受注番号：
●納期：2023年00月00日
●ロット：
●デザインサイズ：W000mm
●刷り色：1C
●刷り位置：図参照
版下原寸サイズ

制作上の注意点
●デザインサイズはレイアウトの状態での寸法をご記入下さい。
●刷り色はPANTONEまたはDICのチップでご指定下さい。(フルカラーは指定不要)
※黒 白 金 銀はチップでのご指定はできません。
※刷り色が白の場合、黒でレイアウトし、
指示事項（刷り色が白の旨）にご記入下さい。
●刷り位置・寸法線はレイアウト位置に合わせて調整して下さい。

●プリントは点線部分、網掛けの刷り範囲 ▒ 以内にお願い致します。
バースの材質、又はデザインによりズレ量が多い場合、線が細かい場合等、
調整が必要な場合がございます。
●細かい文字などは素材の関係上かすれたり、つぶれてしまう場合がございます。
●ベース素材のカラーにより、印刷色の仕上がり変化を場合がございます。

※画像データをご使用の際の注意点
●用ッ600dpiのモノクロ2階調の画像データをレイアウトして下さい。
●画像データは別途添付して下さい。pdfデータにリンクしたもの

シルク（通常範囲）・インクジェット（小ロット向け）用

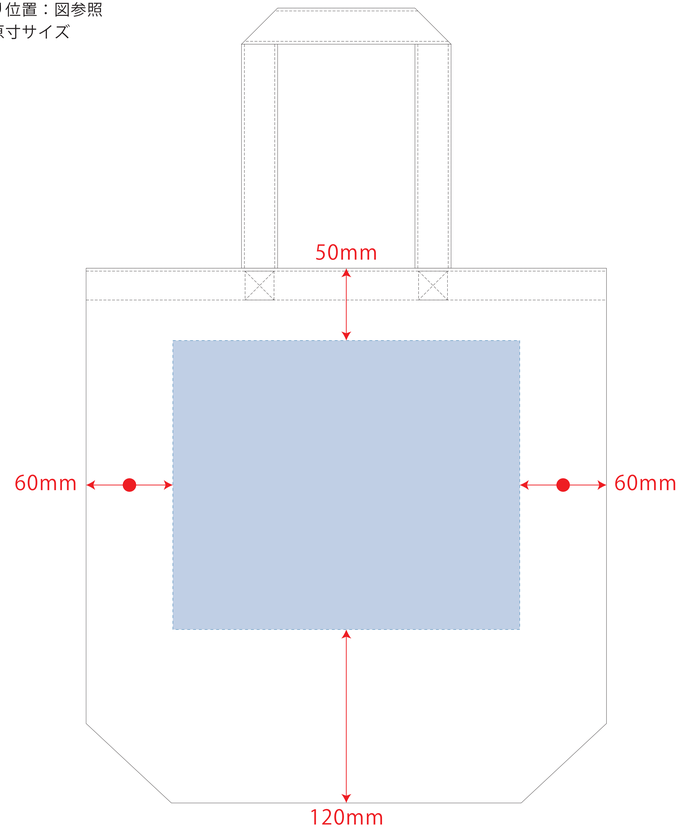

※ナチュラルのみエコマーク有り(内側)
デザインスペース：W240×H200（mm）
■シルク印刷（通常範囲） 最大範囲：W240×H200（mm）
■インクジェット印刷(小ロット向け) 最大範囲：W240×H200(mm)

インクジェット用

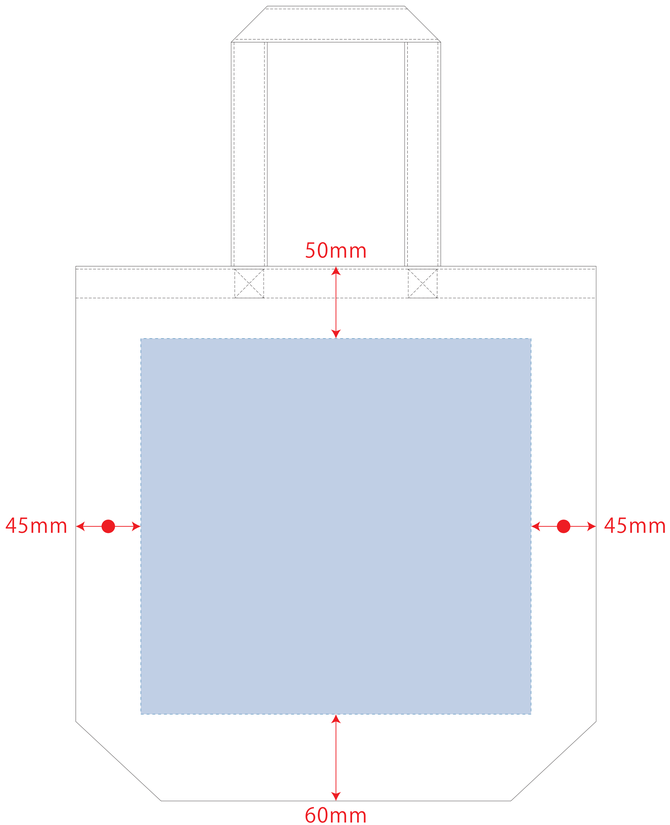

※ナチュラルのみエコマーク有り(内側)
デザインスペース：W270×H260（mm）
■インクジェット印刷 最大範囲：W270×H260（mm）

シルク（Lサイズ）・熱転写用

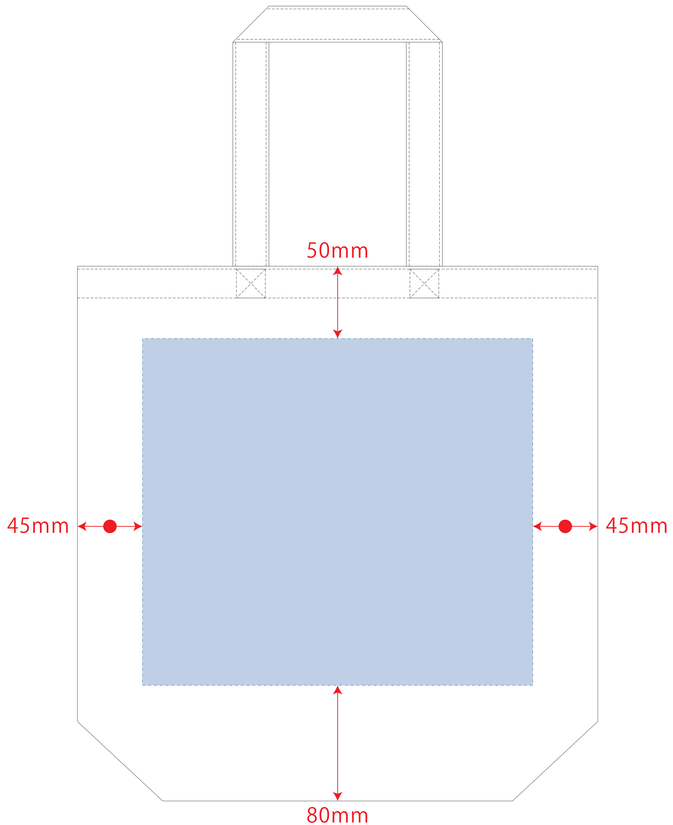

※ナチュラルのみエコマーク有り(内側)
デザインスペース：W270×H240（mm）
■シルク印刷（Lサイズ） 最大範囲：W270×H240（mm）
■熱転写印刷 最大範囲：W270×H240（mm）